# DYSZE Z WĘGLIKÓW SPIEKANYCH

# NOZZLES FROM SINTERED CARBIDES

WĘGLIKI SPIEKANE

BAILDONIT

Spółka z o.o.

TÜV CERT

DIN EN ISO 9001

WĘGLIKI SPIEKANE

# BAILDONIT

Spółka z o.o.

**40-858 Katowice**
**ul. Bracka 28**
**Tel. +48(32) 259-91-60**
**Tel. +48(32) 201-01-72**
**Tel./Fax +48(32) 259-85-87**
**Sekretariat +48(32) 201-06-06**
**Dział Sprzedaży:**
**+48 (32) 201-06-08**
**Dział Marketingu:**
**+48(32) 201-06-07**
**e-mail: baildonit@baildonit.com.pl**
**www.baildonit.com.pl**

# DYSZE Z WĘGLIKÓW SPIEKANYCH

Węgliki spiekane jako materiał odporny na ścieranie znalazły zastosowanie w prawie wszystkich gałęziach przemysłu. Dzięki specyficznym własnościom - jak wysoka twardość, wysoka wytrzymałość na ściskanie, bardzo dobre własności mechaniczne w temperaturze pokojowej, niski współczynnik tarcia itp., - posiadają doskonałą odporność na prawie wszystkie rodzaje zużycia i ścierania. DYSZE Z WĘGLIKÓW SPIEKANYCH stosowane są w urządzeniach do piaskowania i śrutowania, w produkcji elektrod otulonych, urządzeniach do rozpylania i suszenia proszków, roztworów chemicznych, przemyśle spożywczym, w wysokociśnieniowych instalacjach strumieniowych wodnych do cięcia, mycia na gorąco i zimno itp. Zachowując przez długi okres czasu oryginalną średnicę i profil otworu ułatwiają utrzymanie powtarzalnych i stabilnych parametrów procesu, zmniejszają zużycie materiałów czyszczących i mediów oraz dają oszczędność czasu czyszczenia.

W katalogu przedstawiono przykłady dysz:
- do piaskowania i śrutowania, pracujące z materiałami typu: piasek, korund, śrut stalowy, śrut żeliwny itd.
- do produkcji elektrod otulonych
- do cięcia
- do rozpylania i suszenia proszków, mas ceramicznych
- do produkcji proszków do prania
- do różnych zastosowań.

Otwory robocze dysz wykonywane są bez obróbki mechanicznej lub w stanie obrobionym, tj. szlifowane, polerowane.
W kompletach razem z dyszami stosowane są również inne elementy z węglików spiekanych, stanowiące zwykle uzupełnienie oprzyrządowania wymagającego dużej odporności na ścieranie. Są to np. komory zawirowania, wstępne elementy - tuleje doprowadzające ścierniwo, mocowane przed dyszami itp.
Wykonujemy również dysze lub inne elementy z węglików spiekanych zgodnie z dostarczonym rysunkiem Klienta.

# SINTERED CARBIDE NOZZLES

*Sintered carbides as abrasion-resisting materials have application in almost all branches of industry. Owing to their specific properties like a high hardness, high compressive strength, very good mechanical properties at room and elevated temperatures, low coefficient of friction etc. they characterize in excellent resistance to almost all types of wear and abrasion.*
*SINTERED CARBIDE NOZZLES are used in sand and shot blasting equipment, in manufacture of coated electrodes, spraying and drying equipment for powders and solutions of chemicals, in food industry, high pressure water jet hot/cold washing plants etc. Sintered carbide nozzles maintain their original diameter and profile for a long and therefore they, hence, facilitate to keep reproducible and stable process parameters, reduce a consumption of cleaners and other agents and cleaning time.*

*This catalogue include selected nozzles used in:*
- *sand and shot blasting processes, where sand corundum, steel shot, cast iron shot etc. are used,*
- *manufacture of coated electrodes,*
- *to cut*
- *spraying and drying of powders and bodies,*
- *manufacture of washing powders etc.*

*Nozzle holes are made without the mechanical working or worked ie. ground, polished.*
*Nozzles are also available in sets with other sintered carbide elements that have to be of high resistance to abrasion. They include, among others, swirl chambers, abradant delivering sleeves mounted before nozzles etc.*
*We offer nozzles or the other sintered carbide elements according to Customer drawings also.*

## GATUNKI WĘGLIKÓW SPIEKANYCH przeznaczone do dysz

## *SINTERED CARBIDE GRADES used to manufacture nozzles*

### Skład chemiczny i własności fizyko-chemiczne

### *Chemical composition and physical properties*

| Nazwa gatunku<br>*Grade* | Skład chemiczny [%]<br>WC<br>*Chemical composition [%]*<br>*WC* | TiC+(Ta, Nb)C<br>*TiC+(Ta, Nb)C* | Co<br>*Co* | Średnia wielkość ziarna [μm]<br>*Average grain size [μm]* | Gęstość [g/cm³]<br>*Density [g/cm³]* | Twardość HV30 [kg/mm²]<br>*Hardness HV30 [kg/mm²]* | Wytrzymałość na zginanie Rbm [MPa]<br>*Transverse rupture Rbm [MPa]* |
|---|---|---|---|---|---|---|---|
| H10S | 91 | 4,5 | 4,5 | 1 - 2 | 14,9 | 1700 | ⩾ 1700 |
| H10 | 94 | - | 6 | 1 - 2 | 14,9 | 1600 | ⩾ 1800 |
| G10 | 94 | - | 6 | 3 | 14,9 | 1430 | ⩾ 2000 |
| HF6 | 94 | - | 6 | 0,8 | 14,9 | 1800 | ⩾ 3000 |

# SPIS TREŚCI


| | strona | oznaczenie | | |
|---|---|---|---|---|
| DYSZE DO PIASKOWANIA I ŚRUTOWANIA<br>*NOZZLES TO SAND AND SHOT BLASTING PROCESSES* | 3÷10 | 1004<br>04-1092<br>04-1116 | 1005<br>04-1036<br>04-1154 | 2050-2053<br>04-1172<br>04-1171 |
| DYSZE DO CIĘCIA<br>*NOZZLES TO CUT* | 11÷12 | 04-1127 | 04-1140 | |
| DYSZE DO PRODUKCJI ELEKTROD OTULONYCH<br>*NOZZLES TO MANUFACTURE OF COATED ELECTRODES* | 13 | 2014 | 2015 | 2016 |
| DYSZE DO ROZPYLANIA I SUSZENIA PROSZKÓW, MAS CERAMICZNYCH<br>*NOZZLES TO SPRAYING AND DRYING OF POWDERS AND BODIES* | 14 | 2155 | 2156 | 2159 |
| DYSZE I KOMORA ZAWIROWANIA DO PRODUKCJI PROSZKÓW DO PRANIA<br>*NOZZLES AND WHIRL CHAMBER TO MANUFACTURE OF WASHING POWDERS* | 15 | 2160 | 2161 | |
| DYSZE DO SUSZARKI<br>*NOZZLES FOR DRYER* | 16 | 02-649 | 02-645 | |
| DYSZE DO RÓŻNYCH ZASTOSOWAŃ<br>*NOZZLES TO OTHER APPLICATIONS* | 17÷19 | 04-1135<br>04-957 | 04-1190<br>04-1025 | <br>04-882 |

## DYSZE DO PIASKOWANIA
## /wg norm wewnętrznych/

## *SAND BLAST NOZZLES*

# 1004

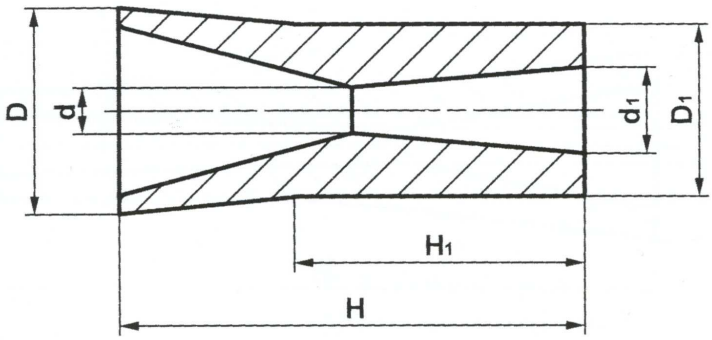


| OZNACZENIE *DESIGNATION* /wg norm wewn./ | WYMIARY mm *DIMENSIONS mm* | | | | | |
|---|---|---|---|---|---|---|
| | D | $D_1$ | d | $d_1$ | H | $H_1$ |
| 1004- 8 | 36 | 30 | 8 | 15 | 80 | 50 |
| 1004-10 | 36 | 30 | 10 | 15 | 80 | 50 |

UWAGI:
1. Przykład zamówienia:
10 sztuk typ 1004-8 Gatunek G10

*NOTE:*
*1. Ordering example:*
*10 pcs 1004-8 Grade G10*

TÜV CERT DIN EN ISO 9001

WĘGLIKI SPIEKANE
BAILDONIT
Spółka z o.o.

## DYSZE DO PIASKOWANIA /wg norm wewnętrznych/

## *SAND BLAST NOZZLES*

# 1005

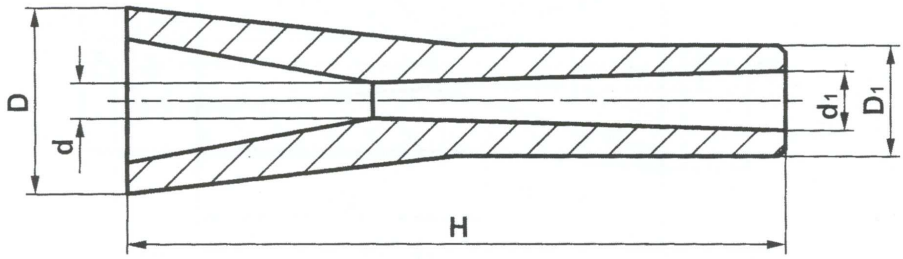


| OZNACZENIE *DESIGNATION* /wg norm wewn./ | WYMIARY mm *DIMENSIONS mm* | | | | |
|---|---|---|---|---|---|
| | D | $D_1$ | d | $d_1$ | H |
| 1005 | 23 | 15 | 4,8 | 8 | 87 |

UWAGI:
1. Przykład zamówienia:
10 sztuk typ 1005 Gatunek G10

*NOTE:*
*1. Ordering example:*
*10 pcs 1005 Grade G10*

TÜV CERT DIN EN ISO 9001

WĘGLIKI SPIEKANE
BAILDONIT
Spółka z o.o.

## DYSZE DO PIASKOWANIA
## /wg norm wewnętrznych/

## *SAND BLAST NOZZLES*

# 2050 ÷ 2053

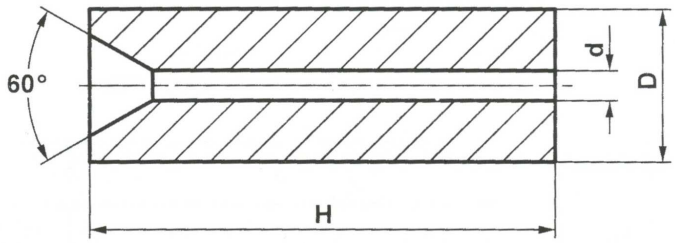


| OZNACZENIE *DESIGNATION* /wg norm wewn./ | WYMIARY mm *DIMENSIONS mm* | | |
|---|---|---|---|
| | D | d | H |
| 2050- 2 | 15 | 2 | 45 |
| 2050- 3 | 15 | 3 | 45 |
| 2050- 4 | 15 | 4 | 45 |
| 2050- 5 | 15 | 5 | 45 |
| 2050- 6 | 15 | 6 | 45 |
| 2051- 6 | 18 | 6 | 55 |
| 2051- 7 | 18 | 7 | 55 |
| 2051- 8 | 18 | 8 | 55 |
| 2052- 8 | 20 | 8 | 65 |
| 2052- 9 | 20 | 9 | 65 |
| 2052-10 | 20 | 10 | 65 |
| 2053-10 | 22 | 10 | 75 |
| 2053-11 | 22 | 11 | 75 |
| 2053-12 | 22 | 12 | 75 |

UWAGI:
1. Przykład zamówienia:
10 sztuk typ 2051-6 Gatunek G10

*NOTE:*
*1. Ordering example:*
*10 pcs 2051-6 Grade G10*

TÜV CERT DIN EN ISO 9001

WĘGLIKI SPIEKANE
BAILDONIT
Spółka z o.o.

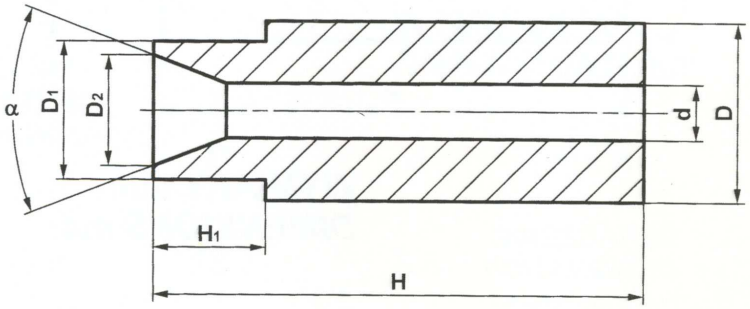


| OZNACZENIE *DESIGNATION* /nr.rys./str./poz./ | WYMIARY mm *DIMENSIONS mm* | | | | | | |
|---|---|---|---|---|---|---|---|
| | D | $D_1$ | $D_2$ | d | H | $H_1$ | α |
| 04-1092-01 | 20 | 18 | 16 | 7 | 65 | 16 | 30° |
| 04-1092-02 | 20 | 18 | 16 | 5 | 65 | 16 | 60° |
| 04-1092-03 | 20 | 18 | 16 | 3 | 65 | 16 | 60° |

UWAGI:
1. Przykład zamówienia:
10 sztuk typ 04-1092-01 Gatunek G10

*NOTE:*
*1. Ordering example:*
*10 pcs 04-1092-01 Grade G10*

TÜV CERT DIN EN ISO 9001

WĘGLIKI SPIEKANE
BAILDONIT
Spółka z o.o.

# DYSZE DO PIASKOWANIA *SAND BLAST NOZZLES*

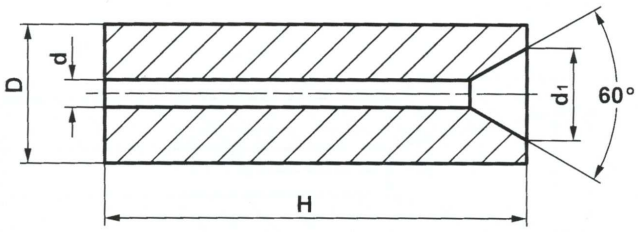


| OZNACZENIE *DESIGNATION* /nr.rys./str./poz./ | WYMIARY mm *DIMENSIONS mm* | | | |
|---|---|---|---|---|
| | D | d | $d_1$ | H |
| 04-1172-09 | 9 | 5 | 7 | 95 |
| 04-1036-01 | 12 | 5 | 10 | 45 |
| 04-1036-02 | 14 | 3,5 | 12 | 45 |
| 04-1036-05 | 15 | 5,5 | 13 | 85 |
| 04-1036-06 | 15 | 6 | 13 | 85 |
| 04-1172-10 | 15 | 6 | 12 | 75 |
| 04-1036-07 | 15 | 6,5 | 13 | 85 |
| 04-1172-11 | 20 | 3 | 15 | 75 |
| 04-1036-03 | 22 | 6 | 20 | 36 |
| 04-1036-04 | 22 | 8 | 20 | 36 |

UWAGI:
1. Przykład zamówienia:
10 sztuk typ 04-1172-09 Gatunek G10

*NOTE:*
*1. Ordering example:*
*10 pcs 04-1172-09 Grade G10*

TÜV CERT DIN EN ISO 9001

WĘGLIKI SPIEKANE
BAILDONIT
Spółka z o.o.

# DYSZE DO PIASKOWANIA

# *SAND BLAST NOZZLES*

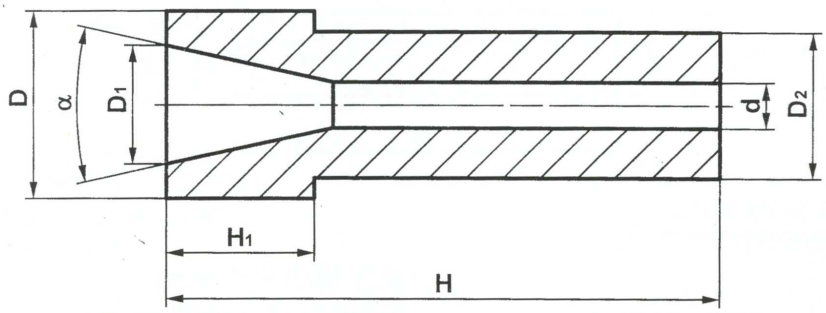


| OZNACZENIE *DESIGNATION* /nr.rys./str./poz./ | WYMIARY mm *DIMENSIONS mm* | | | | | | |
|---|---|---|---|---|---|---|---|
| | D | $D_1$ | $D_2$ | d | H | $H_1$ | α |
| 04-1116-01 | 15 | 13 | 5 | 12 | 110 | 20 | 25° |
| 04-1116-02 | 20,5 | 16 | 4 | 14 | 80 | 23 | 33° |

UWAGI:
1. Przykład zamówienia:
10 sztuk typ 04-1116-01 Gatunek G10

*NOTE:*
*1. Ordering example:*
*10 pcs 04-1116-01 Grade G10*

TÜV CERT DIN EN ISO 9001

WĘGLIKI SPIEKANE
BAILDONIT
Spółka z o.o.

# DYSZE DO PIASKOWANIA

# *SAND BLAST NOZZLES*

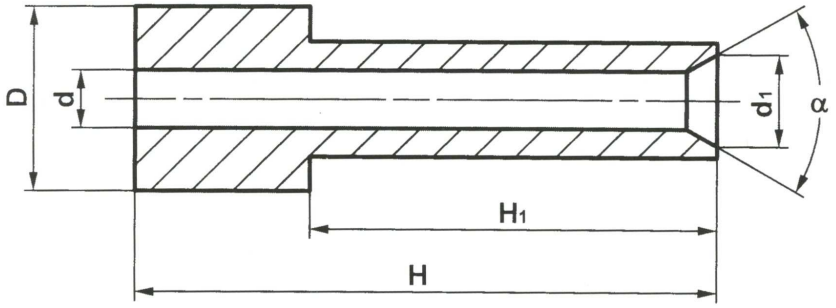


| OZNACZENIE *DESIGNATION* /nr.rys./str./poz./ | WYMIARY mm *DIMENSIONS mm* | | | | | | |
|---|---|---|---|---|---|---|---|
| | D | $D_1$ | d | $d_1$ | H | $H_1$ | α |
| 04-1154-01 | 16 | 10 | 5 | 8 | 110 | 35 | 30° |
| 04-1154-02 | 16 | 14 -0,8 | 5 | 10 | 100 | 30 | 60° |
| 04-1154-03 | 16 | 10 | 5 | 8 | 100 | 30 | 60° |
| 04-1154-04 | 16,2 +0,6 | 10,2 +0,4 | 6 | 9 | 101 | 50 | 60° |
| 04-1154-05 | 15 | 10 | 5 | 8 | 100 | 30 | 60° |

UWAGI:
1. Przykład zamówienia:
10 sztuk typ 04-1154-01 Gatunek G10

*NOTE:*
*1. Ordering example:*
*10 pcs 04-1154-01 Grade G10*

TÜV CERT DIN EN ISO 9001

WĘGLIKI SPIEKANE
BAILDONIT
Spółka z o.o.

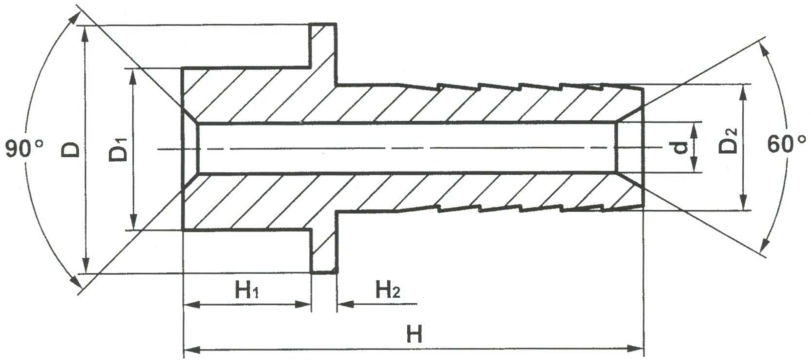


| OZNACZENIE *DESIGNATION* /nr.rys./str./poz./ | WYMIARY mm *DIMENSIONS mm* | | | | | | |
|---|---|---|---|---|---|---|---|
| | D | $D_1$ | $D_2$ | d | H | $H_1$ | $H_2$ |
| 04-1171-01 | 49 | 31,5 | 25 | 10 | 90 | 25 | 5 |

UWAGI:
1. Przykład zamówienia:
10 sztuk typ 04-1171-01 Gatunek G10

*NOTE:*
*1. Ordering example:*
*10 pcs 04-1171-01 Grade G10*

TÜV CERT DIN EN ISO 9001

WĘGLIKI SPIEKANE BAILDONIT Spółka z o.o.

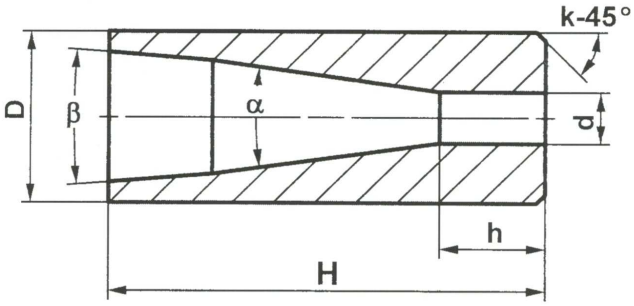


| OZNACZENIE *DESIGNATION* /nr.rys./str./poz./ | WYMIARY mm *DIMENSIONS mm* | | | | | | |
|---|---|---|---|---|---|---|---|
| | D | d | H | h | α | β | k-45° |
| 04-1127-01 | $8^{-0,2}$ | 1,8 | 23,5 | 5,7 | 16° | 9° | 0,5 |
| 04-1127-02 | $8^{-0,2}$ | 1,6 | 23,5 | 5,0 | 16° | 9° | 0,5 |
| 04-1127-03 | $8^{-0,2}$ | 1,4 | 23,5 | 4,2 | 16° | 9° | 0,5 |

UWAGI:
1. Przykład zamówienia:
10 sztuk typ 04-1127-03 Gatunek HF6

*NOTE:*
*1. Ordering example:*
*10 pcs 04-1127-03 Grade HF6*

TÜV CERT DIN EN ISO 9001

WĘGLIKI SPIEKANE
BAILDONIT
Spółka z o.o.

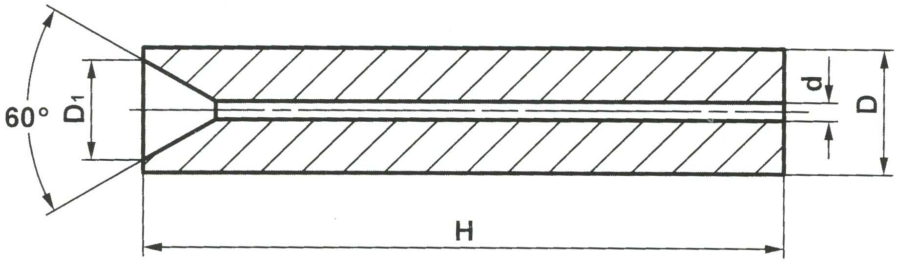


| OZNACZENIE *DESIGNATION* /nr.rys./str./poz./ | WYMIARY mm *DIMENSIONS mm* | | | |
|---|---|---|---|---|
| | D | $D_1$ | d | H |
| 04-1140-01 | $9{,}5^{-0{,}4}$ | 8 | 1 | 51,5 |
| 04-1140-02 | $6{,}5^{-0{,}3}$ | 4,8 | 1 | 51,5 |
| 04-1140-03 | $6{,}5^{-0{,}3}$ | 4,8 | 1,1 | 51,5 |

UWAGI:
1. Przykład zamówienia:
10 sztuk typ 04-1140-03 Gatunek HF6

*NOTE:*
*1. Ordering example:*
*10 pcs 04-1140-03 Grade HF6*

**DYSZE DO PRODUKCJI ELEKTROD**
**/wg norm wewnętrznych/**

***NOZZLES FOR MANUFACTURE OF ELECTRODES***

# 2014 ÷ 2016

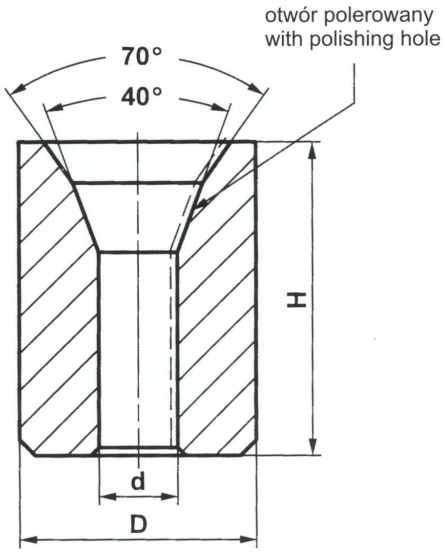


| OZNACZENIE *DESIGNATION* /wg norm wewn./ | WYMIARY mm *DIMENSIONS mm* | | |
|---|---|---|---|
| | D | d | H |
| 2014 | 12,0 | 2,5÷4,5 | 16,0 |
| 2015 | 15,0 | 4,51÷8,6 | 20,0 |
| 2016 | 19,6 | 8,61÷12,0 | 20,0 |

UWAGI:
1. Przykład zamówienia:
10 sztuk typ 2016 Gatunek H10

*NOTE:*
*1. Ordering example:*
*10 pcs 2016 Grade H10*

TÜV CERT DIN EN ISO 9001

WĘGLIKI SPIEKANE
BAILDONIT
Spółka z o.o.

## DYSZA DO SUSZARKI ROZPYŁOWEJ DO ROZPYLANIA I SUSZENIA PROSZKÓW
/wg norm wewnętrznych/

## *NOZZLE FOR SPRAYING AND DRYING OF POWDERS IN A SPRAY DRIER*

# 2155

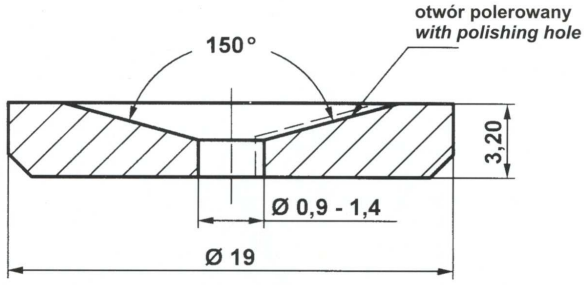


UWAGI:
1. Przykład zamówienia:
10 sztuk typ 2155
Gatunek H10S

*NOTE:*
*1. Ordering example:*
*10 pcs 2155*
*Grade H10S*

## DYSZA DO ROZPYLANIA I SUSZENIA MAS CERAMICZNYCH
/wg norm wewnętrznych/

## *NOZZLE FOR SPRAYING AND DRYING OF BODIES*

# 2156

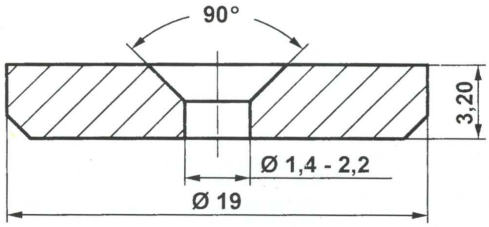


UWAGI:
1. Przykład zamówienia:
10 sztuk typ 2156
Gatunek H10

*NOTE:*
*1. Ordering example:*
*10 pcs 2156*
*Grade H10*

## PŁYTKA DOLNA KOMORY ZAWIROWANIA DO SUSZARKI ROZPYŁOWEJ
/wg norm wewnętrznych/

## *BOTTOM PLATE IN A WHIRL CHAMBER FOR SPRAY DRIER*

# 2159

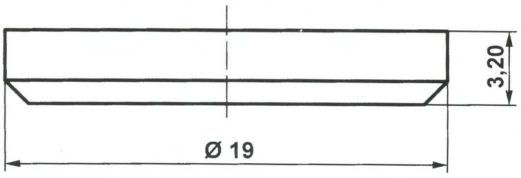


UWAGI:
1. Przykład zamówienia:
10 sztuk typ 2159
Gatunek G10

*NOTE:*
*1. Ordering example:*
*10 pcs 2159*
*Grade G10*

## DYSZA ROZPYŁOWA DO PRODUKCJI PROSZKÓW PIORĄCYCH
**/wg norm wewnętrznych/**

## *SPRAY NOZZLE FOR MANUFACTURE OF WASHING POWDERS*

# 2160

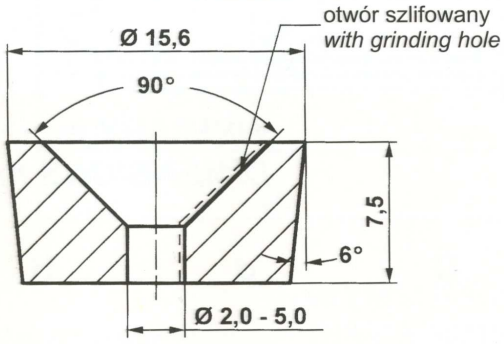


UWAGI:
1. Przykład zamówienia:
10 sztuk typ 2160
Gatunek G10

*NOTE:*
*1. Ordering example:*
*10 pcs 2160*
*Grade G10*

## KOMORA ZAWIROWANIA
**/wg norm wewnętrznych/**

## *SWIRL CHAMBER*

# 2161

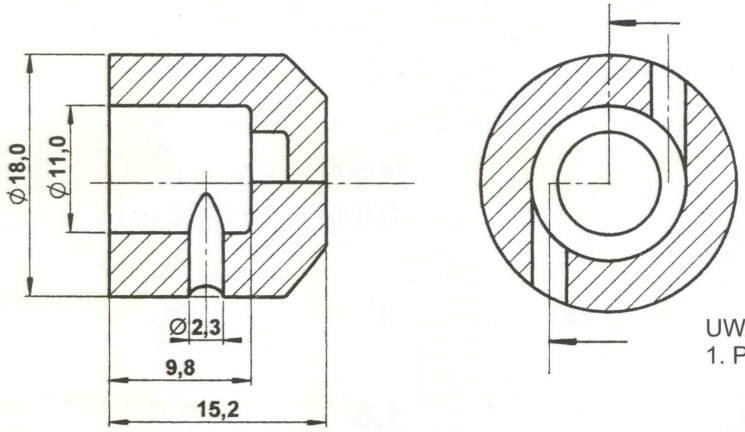


UWAGI:
1. Przykład zamówienia:
10 sztuk typ 2161
Gatunek G10

*NOTE:*
*1. Ordering example:*
*10 pcs 2161*
*Grade G10*

TÜV CERT
DIN EN ISO 9001

WĘGLIKI SPIEKANE
BAILDONIT
Spółka z o.o.

## DYSZE DO SUSZARKI

## *NOZZLES FOR DRYER*

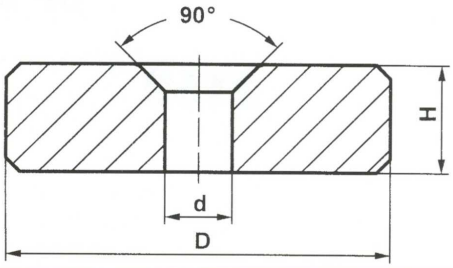


| OZNACZENIE *DESIGNATION* /nr.rys./str./poz./ | WYMIARY mm *DIMENSIONS mm* | | | |
|---|---|---|---|---|
| | D | d | H | |
| 02-649-01 | 13,7 | 2,4 | 3,8 | |

UWAGI:
1. Przykład zamówienia:
10 sztuk typ 02-649-01 Gatunek HF 6

*NOTE:*
*1. Ordering example:*
*10 pcs 02-649-01 Grade HF 6*

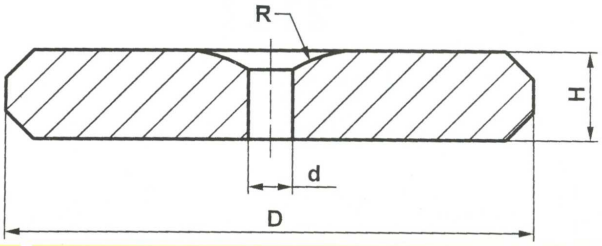


| OZNACZENIE *DESIGNATION* /nr.rys./str./poz./ | WYMIARY mm *DIMENSIONS mm* | | | |
|---|---|---|---|---|
| | D | d | H | R |
| 02-645-01 | 19 | 1,6 | 3,2 | 10 |

UWAGI:
1. Przykład zamówienia:
10 sztuk typ 02-645-01 Gatunek HF 6

*NOTE:*
*1. Ordering example:*
*10 pcs 02-645-01 Grade HF 6*

## DYSZE DO RÓŻNYCH ZASTOSOWAŃ

## *NOZZLES TO OTHER APPLICATIONS*

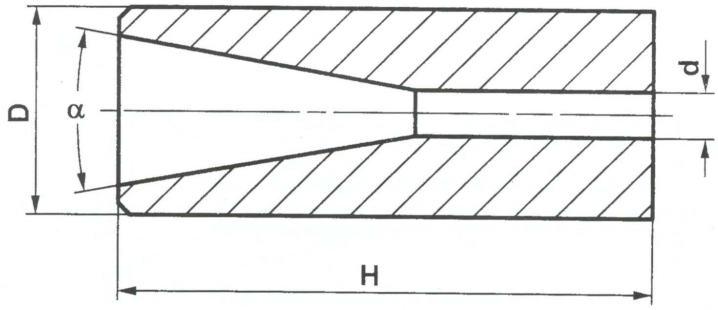


| OZNACZENIE *DESIGNATION* /nr.rys./str./poz./ | WYMIARY mm *DIMENSIONS mm* | | | | |
|---|---|---|---|---|---|
| | D | d | H | α | k - 45° |
| 04-1135-01 | 6,2 | 0,5 | 12 | 20° | 0,5 |
| 04-1135-06 | 6,2 | 2,2 | 15 | 7° | - |
| 04-1135-07 | 6,2 | 2,5 | 15 | 7° | - |
| 04-1135-02 | 8,2 | 1,0 | 15 | 20° | 0,5 |
| 04-1135-03 | 8,2 | 0,8 | 23 | 20° | - |
| 04-1135-04 | 8,2 | 1,5 | 23 | 20° | - |
| 04-1135-05 | 8,2 | 2,0 | 23 | 20° | - |
| 04-1190-03 | $6{,}5^{-0{,}3}$ | 1,8 | 10,5 | 16° | - |
| 04-1190-04 | $6{,}5^{-0{,}3}$ | 2,0 | 10,5 | 16° | - |
| 04-1190-01 | $8^{-0{,}3}$ | 1,8 | 10,5 | 16° | - |
| 04-1190-02 | $8^{-0{,}3}$ | 2,0 | 10,5 | 16° | - |

UWAGI:
1. Przykład zamówienia:
10 sztuk typ 04-1190-02 Gatunek G10

*NOTE:*
*1. Ordering example:*
*10 pcs 04-1190-02 Grade G10*

TÜV CERT DIN EN ISO 9001

WĘGLIKI SPIEKANE
BAILDONIT
Spółka z o.o.

# DYSZE DO RÓŻNYCH ZASTOSOWAŃ

# *NOZZLES TO OTHER APLICATIONS*

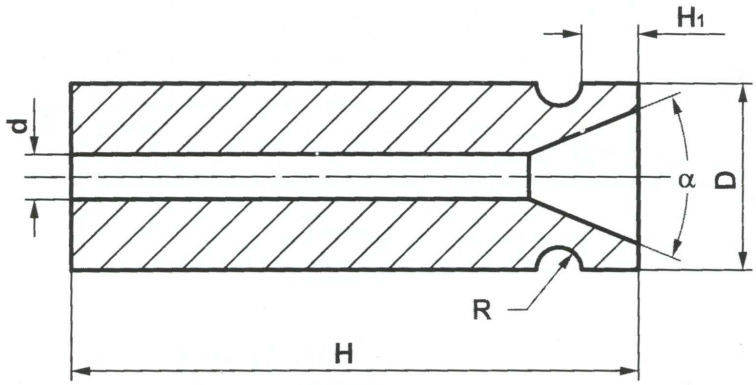


| OZNACZENIE *DESIGNATION* /nr.rys./str./poz./ | WYMIARY mm *DIMENSIONS mm* | | | | | |
|---|---|---|---|---|---|---|
| | D | d | H | $H_1$ | R | α |
| 04- 957-01 | 12,3 | 6,3 | 58,7 | 6,3 | 9,5 | 45° |
| 04-1025-01 | 25 | 6 | 96 | 7 | 2,5 | 34° |
| 04-1025-02 | 25 | 6,5 | 92 | 8 | 2,5 | 68° |
| 04-1025-03 | 25 | 6,5 | 75 | 8 | 2,5 | 68° |
| 04-1025-04 | 25 | 6 | 75 | 7,5 | 3 | 45° |
| 04-1025-05 | 25 | 6 | 90 | 7,5 | 3 | 45° |

UWAGI:
1. Przykład zamówienia:
10 sztuk typ 04-1025-05 Gatunek G10

*NOTE:*
*1. Ordering example:*
*10 pcs 04-1025-05 Grade G10*

TÜV CERT DIN EN ISO 9001

WĘGLIKI SPIEKANE
BAILDONIT
Spółka z o.o.

# DYSZE DO RÓŻNYCH ZASTOSOWAŃ

# *NOZZLES TO OTHER APLICATIONS*

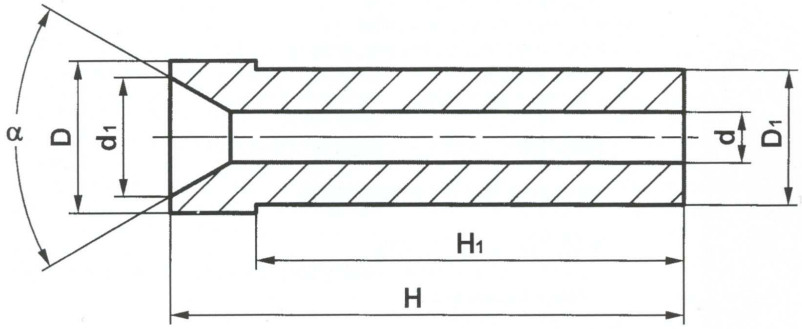


| OZNACZENIE *DESIGNATION* /nr.rys./str./poz./ | WYMIARY mm *DIMENSIONS mm* | | | | | | |
|---|---|---|---|---|---|---|---|
| | D | $D_1$ | d | $d_1$ | H | $H_1$ | α |
| 04-882-01 | 35 | 26 | 15,2 | 30 | 68,8 | 57,3 | 60° |
| 04-882-02 | 35 | 26 | 12 | 30 | 68,8 | 57,3 | 60° |
| 04-882-03 | 27 | 19 | 9,5 | 23 | 68 | 47,5 | 40° |
| 04-882-04 | 9 | 8 | 3 | 7 | 30 | 25 | 60° |
| 04-882-05 | 33,5 | 20 | 9 | 18 | 65 | 57 | 60° |

UWAGI:
1. Przykład zamówienia:
10 sztuk typ 04-882-01 Gatunek G10

*NOTE:*
*1. Ordering example:*
*10 pcs 04-882-01 Grade G10*

TÜV CERT DIN EN ISO 9001

WĘGLIKI SPIEKANE
BAILDONIT
Spółka z o.o.

## WE OFFER A LARGE SCALE OF SINTERED CARBIDE PRODUCTS:

**INSERTS** for brazed tools:
- for machining of steels, cast irons or cast steels, used in turning tools, reamers or twist drills,
- for woodworking, used in circular saws, milling cutters,
- for drilling of stone, concrete or glass etc.,
- tips for lathe centres.

**WHEELS** for cutting of glass or glaze.

**INSERTS** for mining tools:
- for mining shearers picks,
- for cross bits, button bits, drills or drill bits,
- for rock bits,
- for road work tools.

**SHAPES** according to customer drawings.

**DIES FOR BOLD PRODUCTION**

**INSERTS** for bolt tooling:
used in tools such as: cutting sleeves, upset forging tools, narrowing dies, rivet headers etc.

**NOZZLES** for sand blasting, shot blasting, electrode production, for food industry or other applications.

**DRAWING DIES AND SPECIAL TOOLS**:
- for drawing of round or shaped wires, bars, tubes,
- dies for pressing or extrusion etc.

**RINGS** for rolling.

**ELEMENTS** for punching dies and different applications.

**STONE CRUSHING TOOLS**

**TOOLS FOR MACHINES:** forestry mulchers, debarkers, tillers, stone crushers

**"ANYTHING THE CUSTOMER ORDERS"** (according to customer drawings).

**We use a modern technology of sintering and hot isostatic pressing (Sinter Hip).**
**We also offer products of the submicron grades.**

**WĘGLIKI SPIEKANE**

# BAILDONIT

Spółka z o.o.

## OFERUJEMY SZEROKĄ GAMĘ WYROBÓW Z WĘGLIKÓW SPIEKANYCH

**PŁYTKI** do narzędzi lutowanych:
- do obróbki stali, żeliw, staliwa, stosowane w nożach tokarskich, rozwiertakach, wiertłach,
- do obróbki drewna, stosowane w piłach tarczowych, frezach,
- do wiercenia w kamieniu, betonie, szkle itp.,
- końcówki do kłów tokarskich.

**KÓŁKA** do cięcia szkła, glazury.

**PŁYTKI** do narzędzi górniczych:
- do noży kombajnowych obrotowych i promieniowych,
- do koronek wiertniczych, wierteł i raczków,
- do świdrów gryzowych,
- do narzędzi do robót drogowych.

**KSZTAŁTKI** według rysunków klienta.

**MATRYCE DO PRODUKCJI ŚRUB**

**WKŁADKI** do narzędzi śrubiarskich:
- stosowane w narzędziach typu: tuleje ucinające, spęczaki, matryce przewężające, nagłowniki itp.

**DYSZE** do piaskowania, śrutowania, stosowane w produkcji elektrod, w przemyśle spożywczym i do innych zastosowań.

**CIĄGADŁA I NARZĘDZIA SPECJALNE:**
- do ciągnienia drutów, prętów, profili, rur,
- matryce do tłoczenia, wyciskania itp.

**PIERŚCIENIE** do walcowania.

**ELEMENTY** do wykrojników oraz różnych zastosowań.

**PAŁECZKI DO NAPAWANIA UTWARDZAJĄCEGO** typu **PJ,PNS,PNT** - stosowane do napawania utwardzającego narzędzi wiertniczych, lemieszy itp.

Mikrotwardość ( stopionego węglika wolframu): 3000 HV ( obciąż. 50g)

**NARZĘDZIA KAMIENIARSKIE:** noże do łupiarek stosowane w maszynach do produkcji kostki granitowej.

**NARZĘDZIA DO ROZDRABNIACZY LEŚNYCH typu:** frezy, karczowniki, korowarki, frezy do pni, rozdrabniacze i frezarki kamieni.

**"WSZYSTKO, CO KLIENT ZAMÓWI"** ( według Jego rysunków)

**Stosujemy nowoczesną technologię i urządzenia:**
**- spiekanie i dogęszczanie izostatyczne na gorąco ( Sinter Hip)**
**- wycinanie elektroerozyjne ( AGIECUT ).**

**Oferujemy również wyroby w gatunkach submikronowych.**

**W 1998 roku uzyskaliśmy certyfikat ISO 9001.**

**SKUPUJEMY ZŁOM Z WĘGLIKÓW SPIEKANYCH**

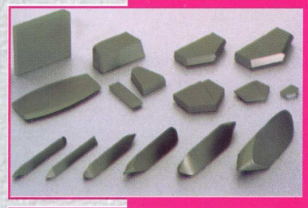
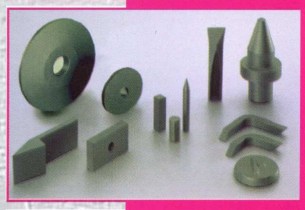
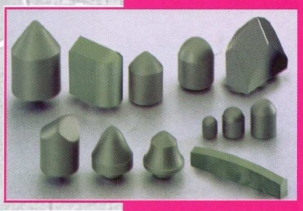
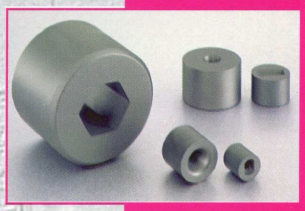

WĘGLIKI SPIEKANE

# BAILDONIT

BHH 1823

Spółka z o.o.

**40-858 Katowice**
**ul.Bracka 28**
**Poland**

**Telefon centrali: +48 (32) 259-91-60**
**Tel./Fax: +48 (32) 259-85-87**
**Dz. marketingu: +48 (32) 201-06-07**
**Dz. sprzedaży: +48 (32) 201-06-08**

**e-mail: baildonit@baildonit.com.pl**
**http:// www. baidonit. com. pl**



realizacja: Druk Expres Katowice tel./fax 204-63-32 czerwiec 2007